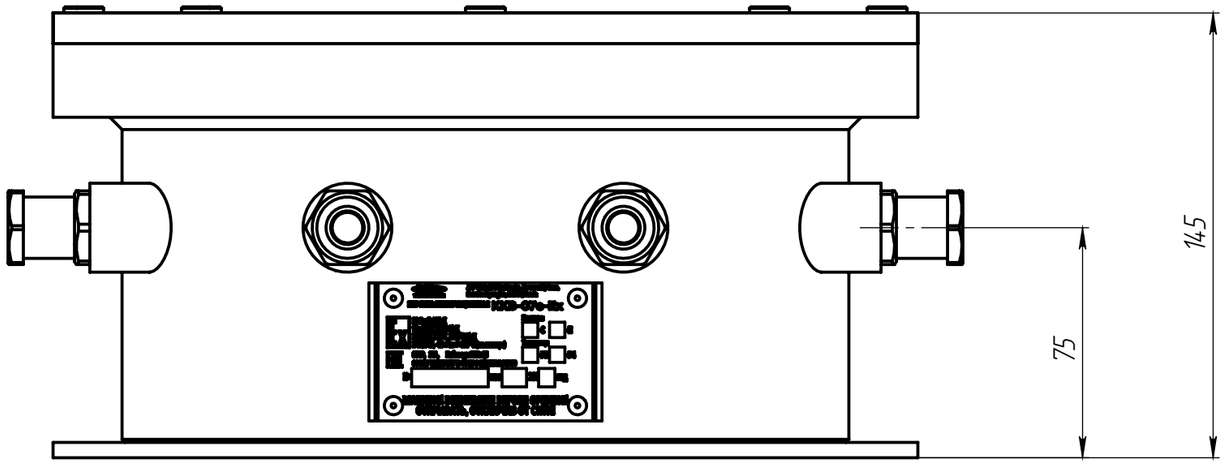
145
75

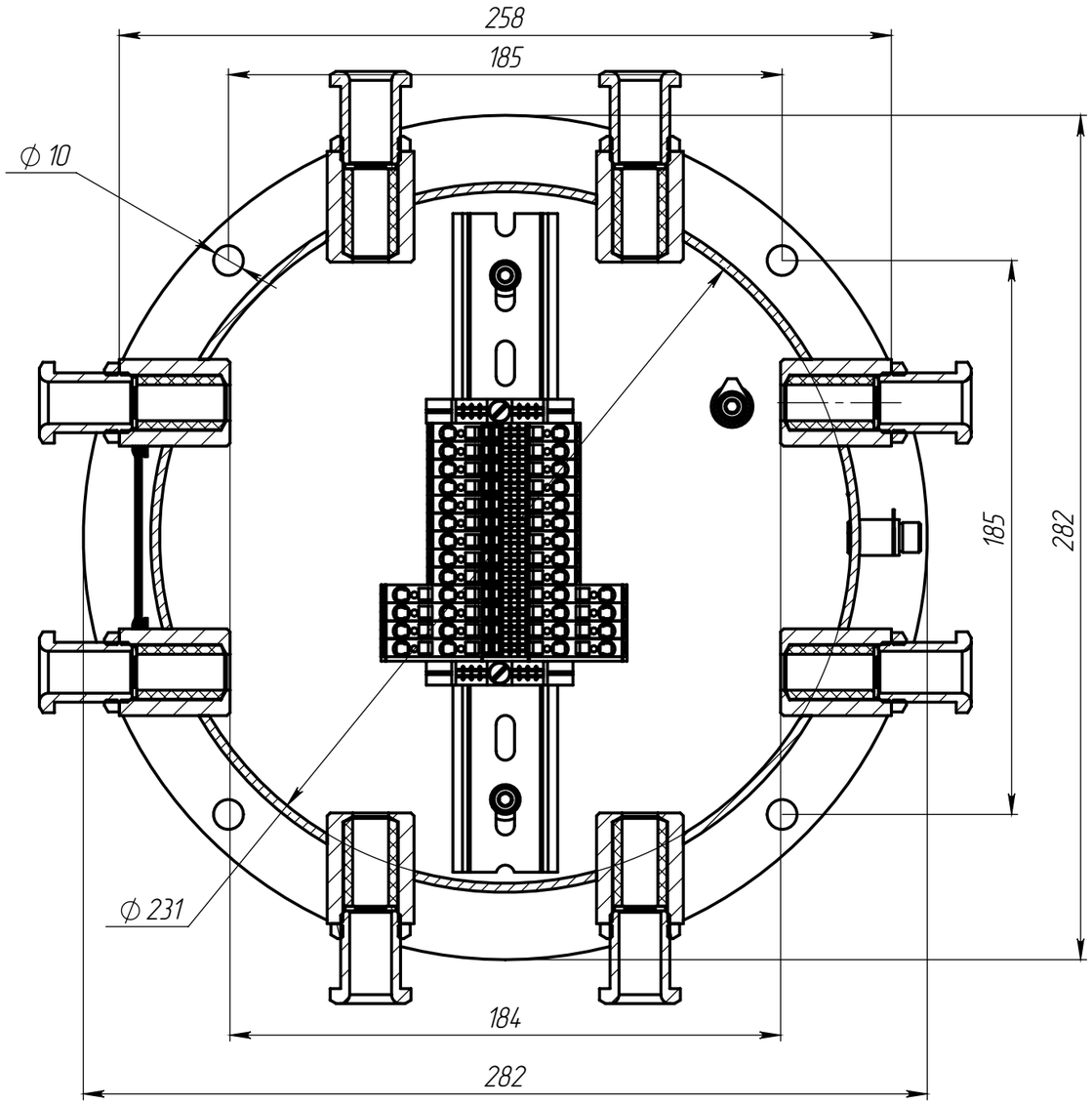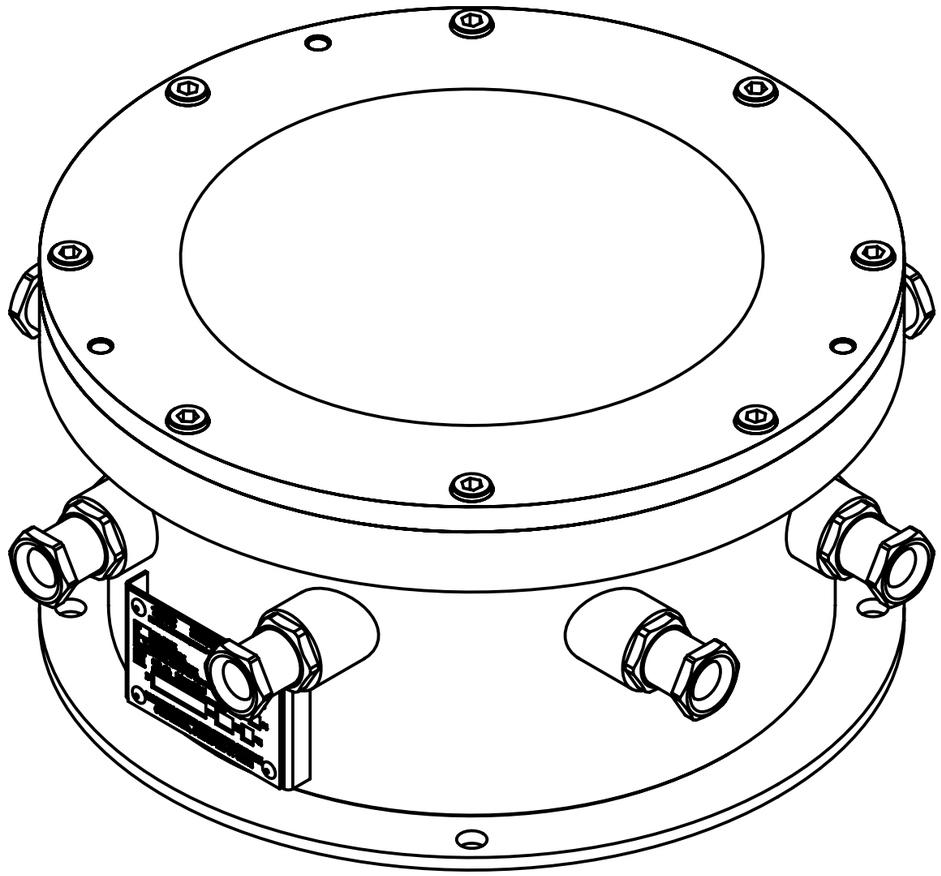
258
185
⌀ 10
185
282
⌀ 231
184
282