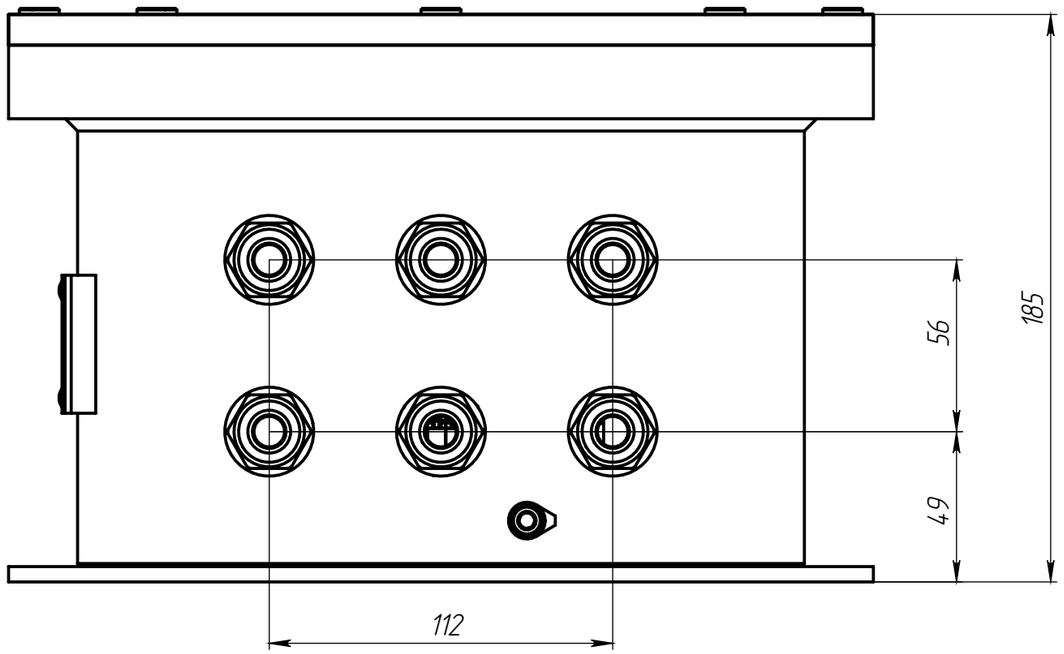
56
185
49
112

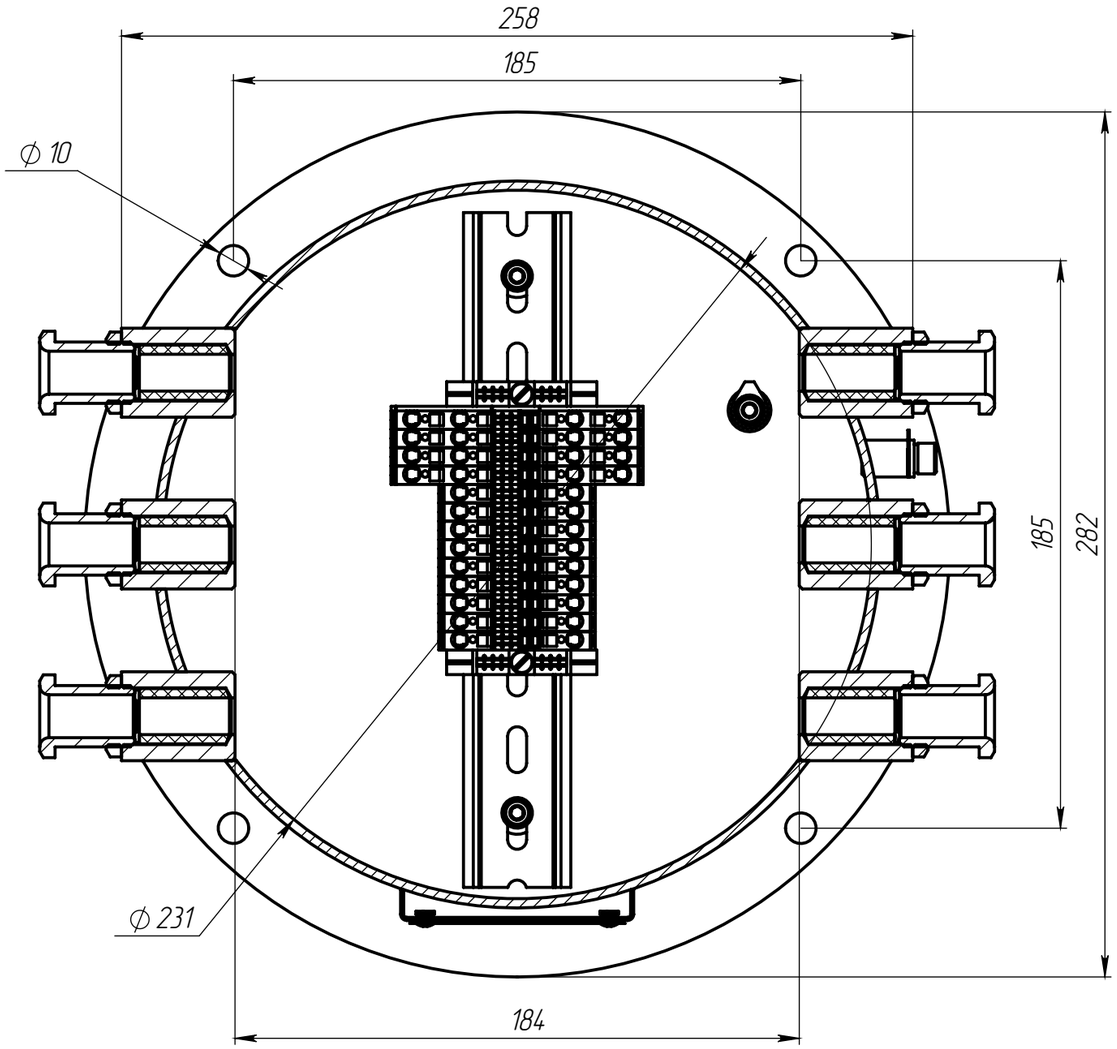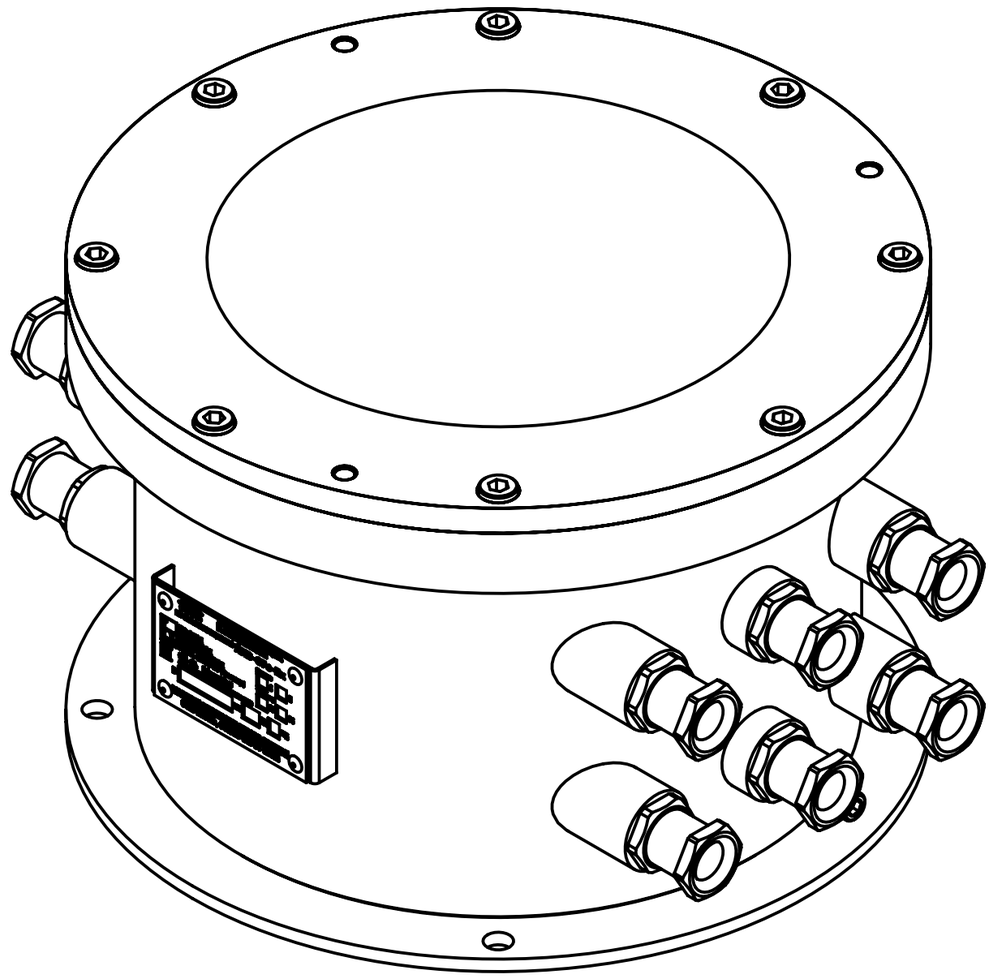
258
185
⌀ 10
185
282
⌀ 231
184