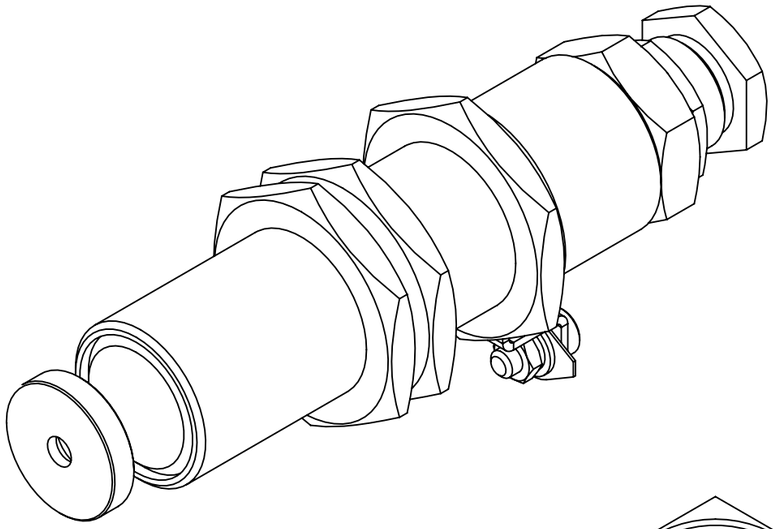

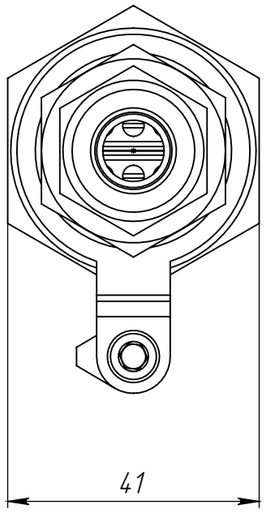
41

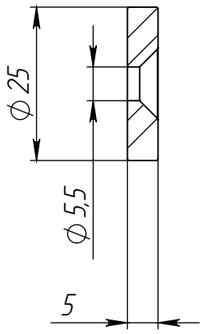
⌀25
⌀5,5
5

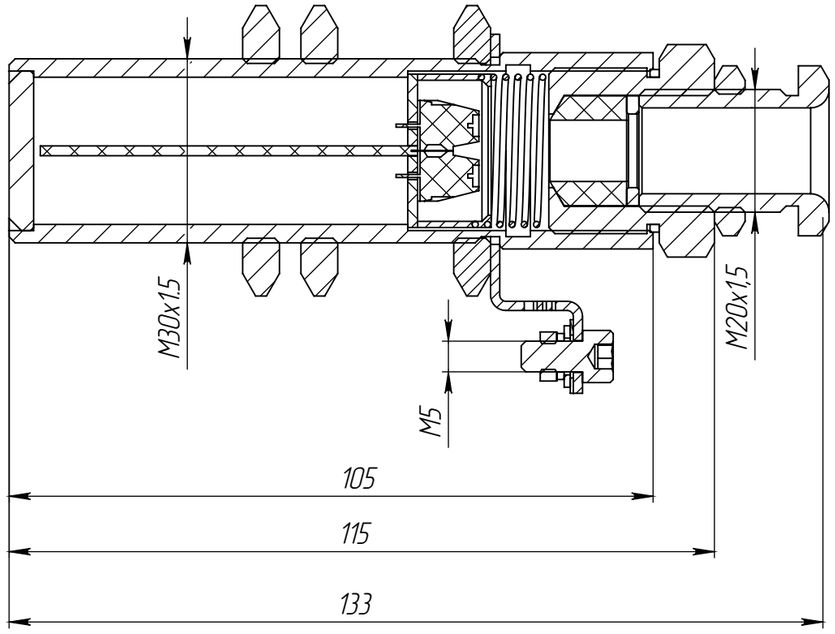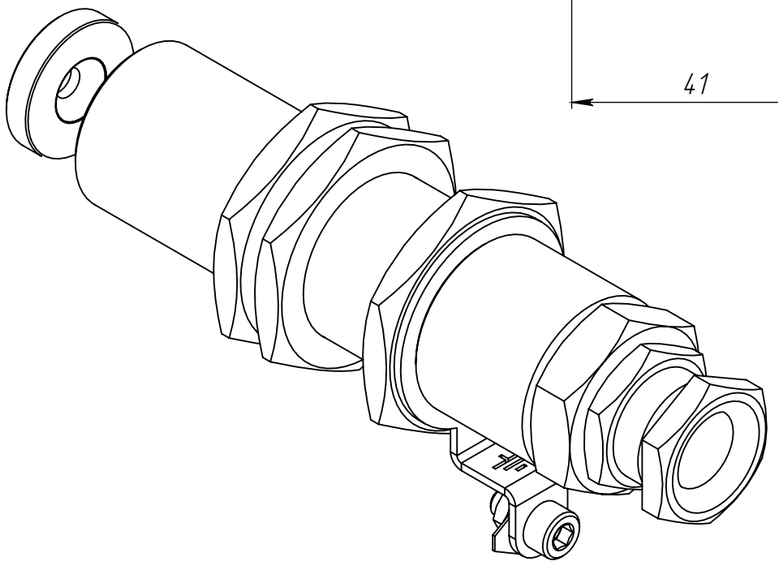
M30x1,5
M20x1,5
M5
105
115
133